HYDRAULICKÉ
AKUMULÁTORY

HYDROMA

HYDRAULICKÉ SYSTÉMY

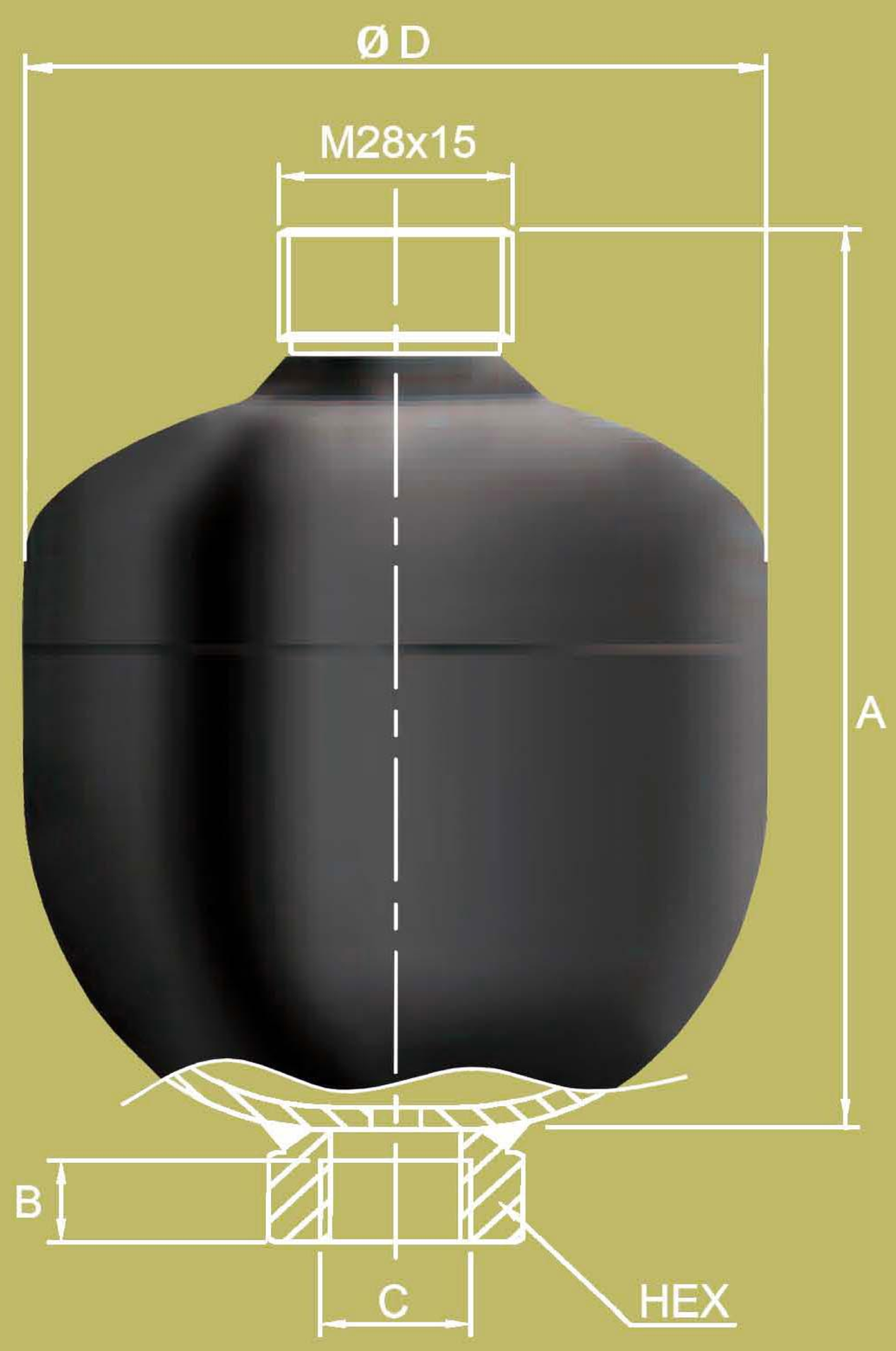

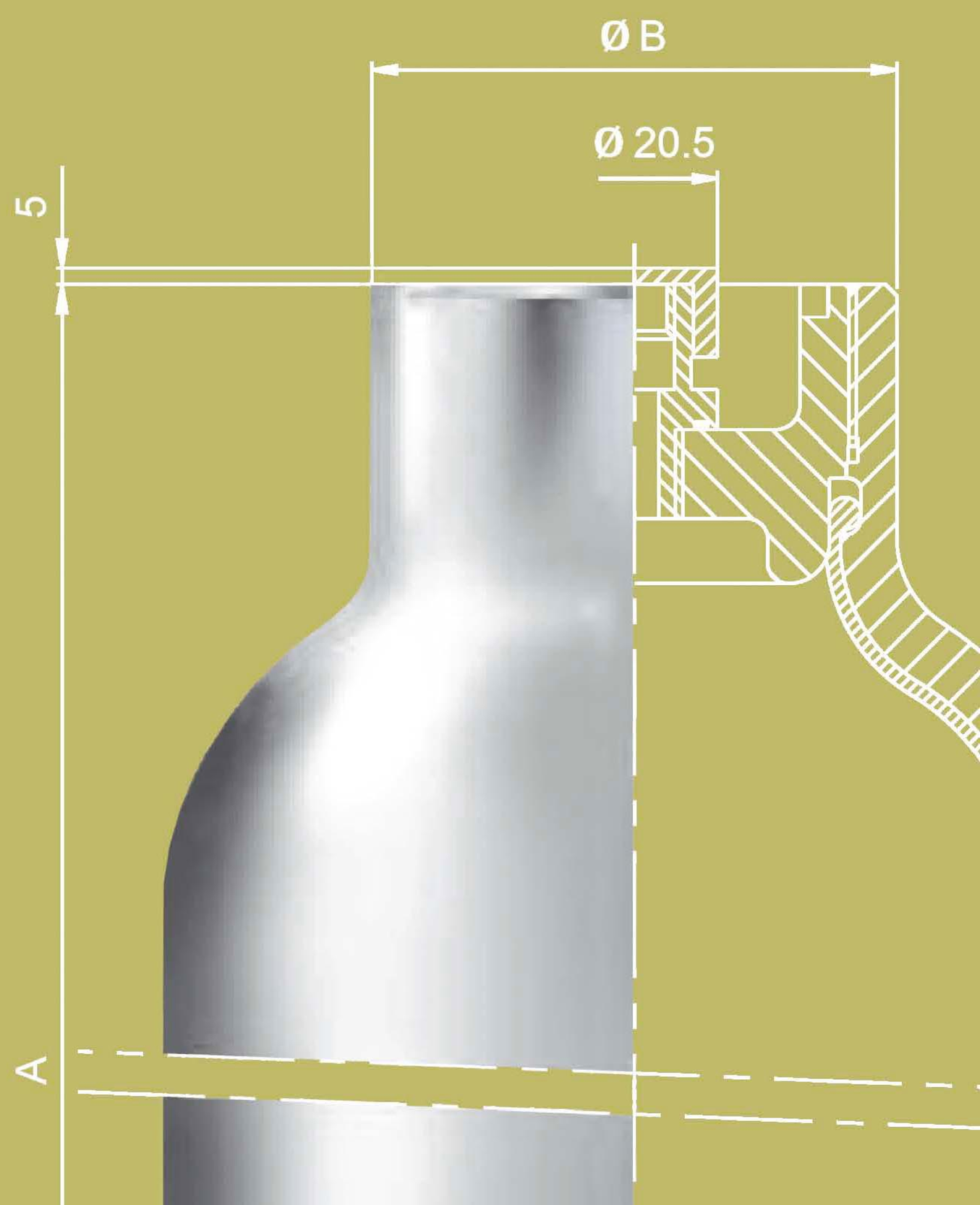

Velký sortiment akumulátorů

WA

SI

AMP

Objem	0.05 ÷ 3.8 cm^3	200 ÷ 50000 cm^3	500 cm^3
Tlak	210 bar	360 bar	330 bar

LAV

LAV

LAV

Objem	100 ÷ 350 cm^3	500 ÷ 750 cm^3	1500 ÷ 2500 cm^3
Tlak	330 bar	210 bar	210 bar

LAS

LASS

Objem	750 ÷ 12000 cm^3	750 ÷ 5000 cm^3	Bezpečnostní bloky
Tlak	350 bar	500 bar	

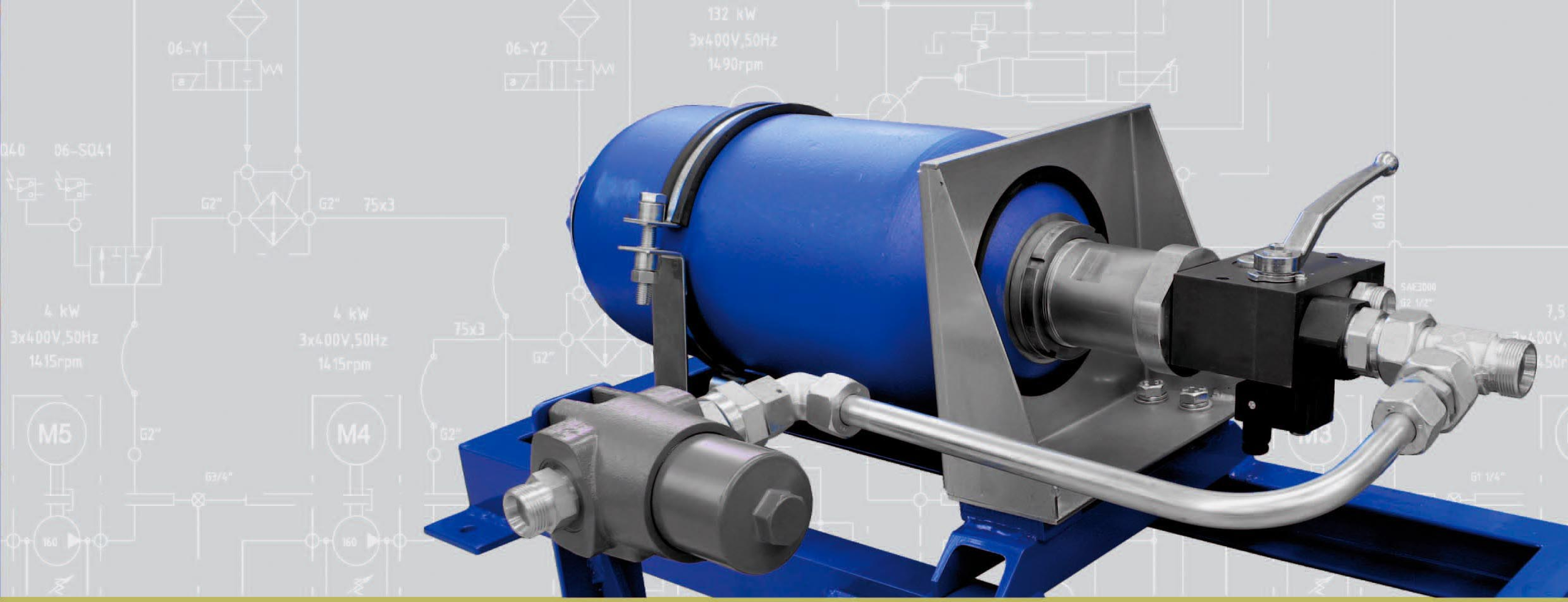

Nabízíme různé příslušenství

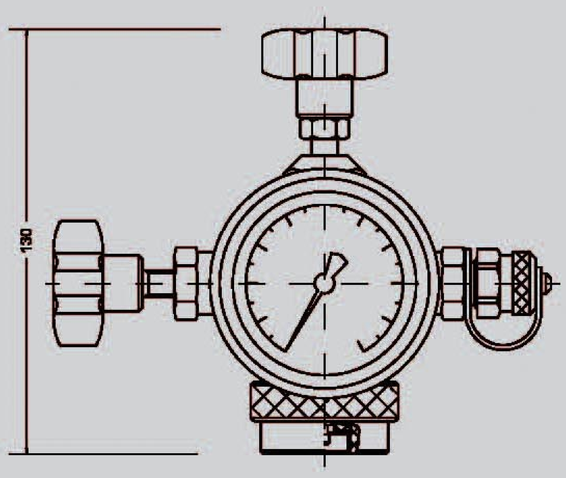

Plnící zařízení

Plnící zařízení

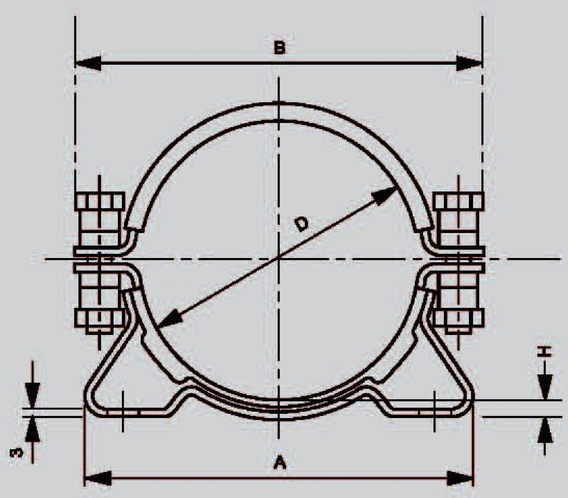

Objímky

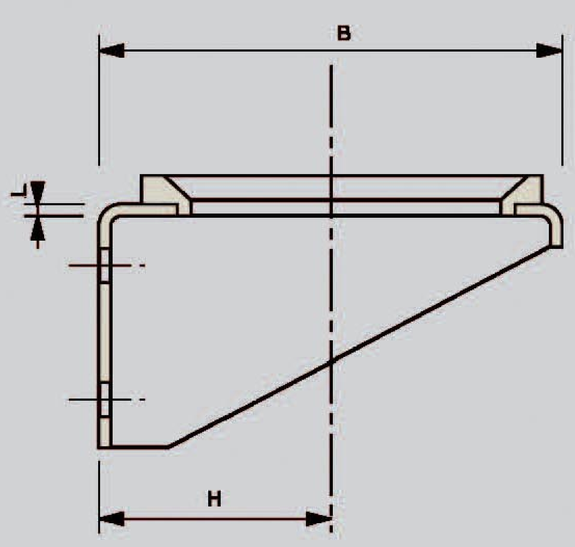

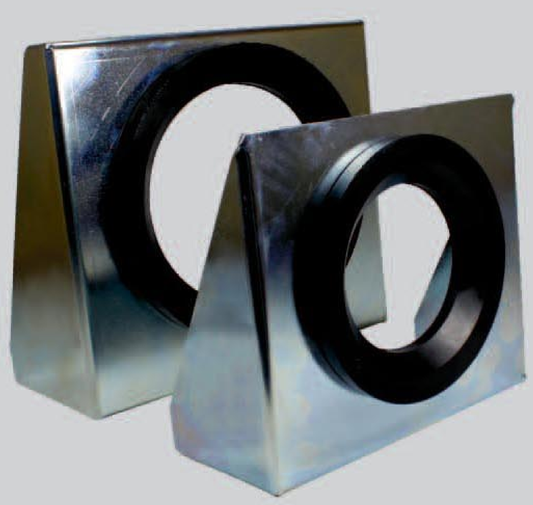

Konzole

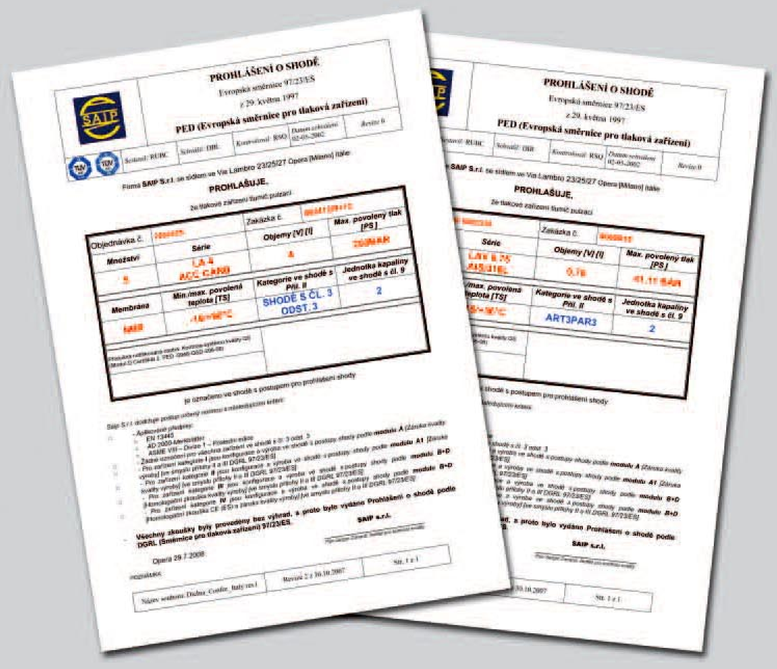

Certifikát PED

HYDROMA

HYDRAULICKÉ SYSTÉMY

HYDROMA, spol. s r. o.
Vlčnovská 2477
688 01 Uherský Brod
Czech Republic
tel./fax: +420 572 637 796
GSM: +420 602 723 177
fax: +420 572 637 729
e-mail: hydroma@hydroma.cz
www.hydroma.cz

HYDROMA SK, spol. s r. o.
Hliny 1412
017 07 Považská Bystrica
Slovak Republic
tel.: +421 903 454 524
+421 904 094 176
+421 911 524 454
e-mail: hydroma@hydroma.sk
www.hydroma.sk

HIDROMA SISTEMS Sp. z o.o.
ul. Lehnicka 84-86
41-500 Chorzów
Poland
tel./fax: +48 (32) 24 11 821
GSM: +48 782 801 903
e-mail: info@hidromasistems.pl
www.hidromasistems.pl
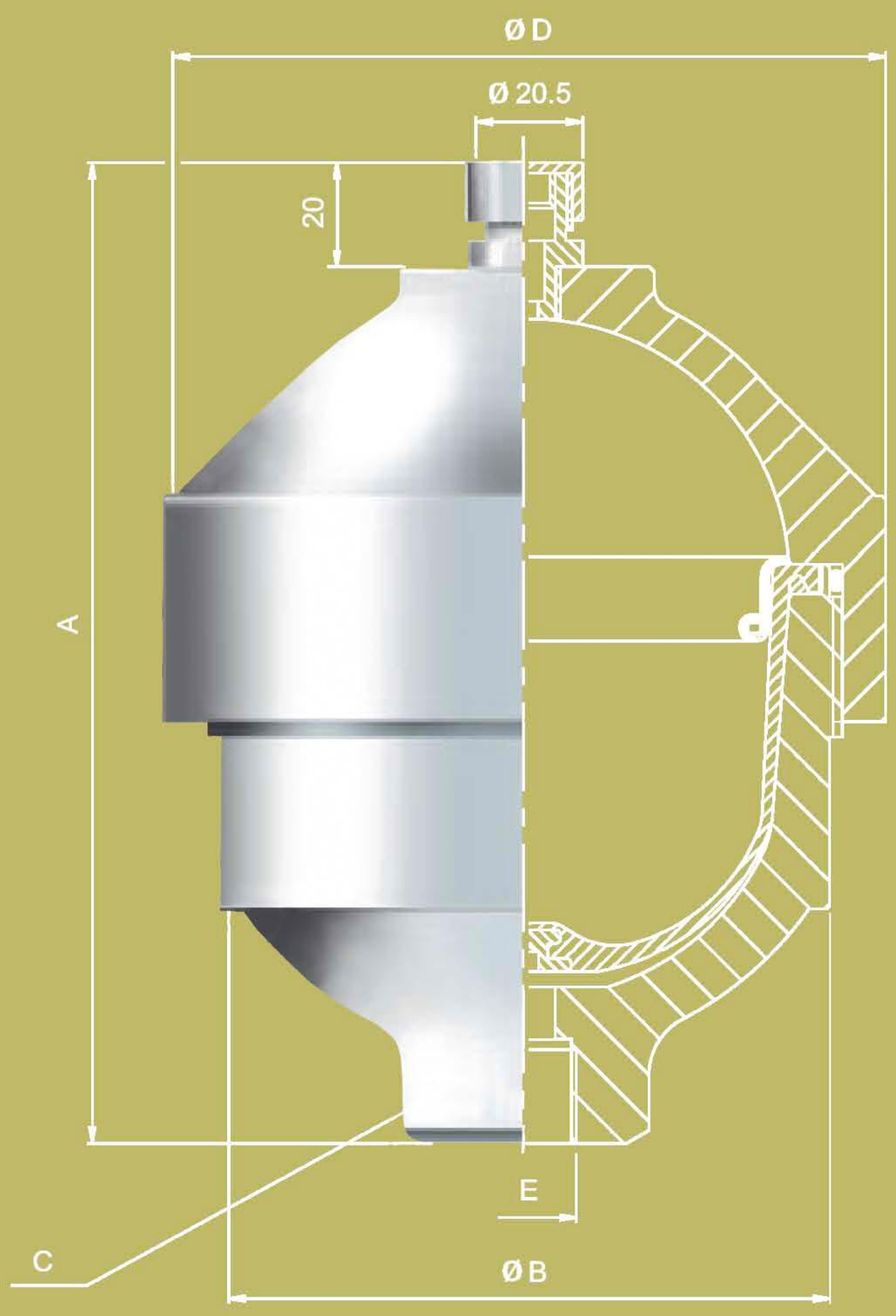
Distributor: